KR2 Serie

ttemsa

www.ttemsa.com

De dos Husillo Torreta Rebobinadora

Visión de Conjunto

Este diseño de dos husillo es una opción rentable para el bobinado de una variedad de materials.It proporciona flexibilidad para la prensa enrollando rollos nodriza a una velocidad de prensa completo y permitiendo que la más lenta velocidad del rodillo de acabado para ser realizado en un sistema fuera de línea. Un bailarín de control de tensión proporciona un mejor control de la estructura de rodillo y la tensión en la transferencia.

Características Estándar

- Transferencia automática al nuevo núcleo en el diámetro del rodillo programada
- Transferencia combinación correcta de velocidad automática en líneas de proceso
- Servo motor impulsado husillos
- Bailarina integrado para el control web superior
- La forma cónica o lineal tensión de bobinado
- Controles PLC con pantalla táctil
- Rodillo de expulsión de asistencia
- Diagnóstico remoto listo

KTI
A QUANTUM DESIGN PRODUCT LINE

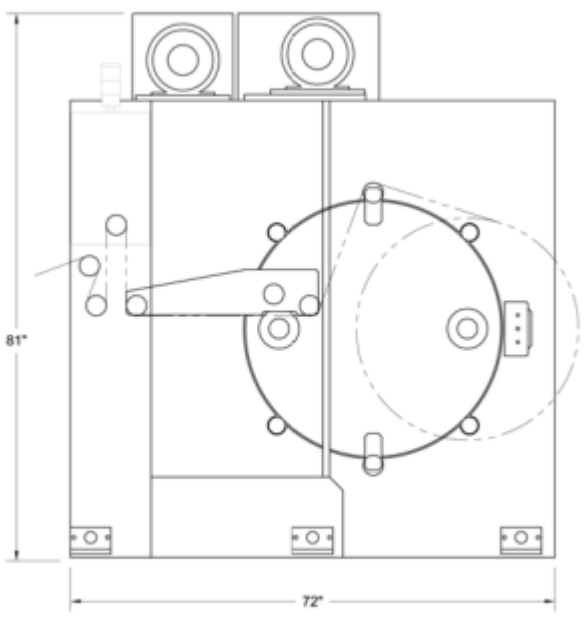

KR2 TURRET REWINDER
DIMENSIONS SUBJECT TO CHANGE WITHOUT NOTICE

KR2 Serie

De dos Husillo Torreta Rebobinadora

Opciones

- 6 pulgadas husillos
- Ruedas

Presupuesto

Ancho Web • Hasta 20 pulgadas (508 mm)
Diámetro del Rollo • Hasta 32 pulgadas (812mm)
Peso del Rollo • Hasta 600 libras (272 kg)
Transferencia • Hasta 750 FPM (228 MPM)
Tamaño de Base • 3 pulgadas (76 mm)
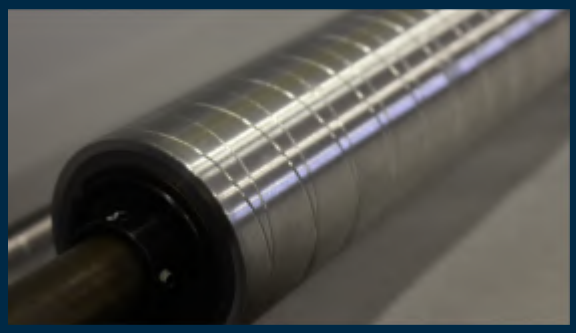
Materiales
Papel
Laminados
Las etiquetas PS
Pellcula